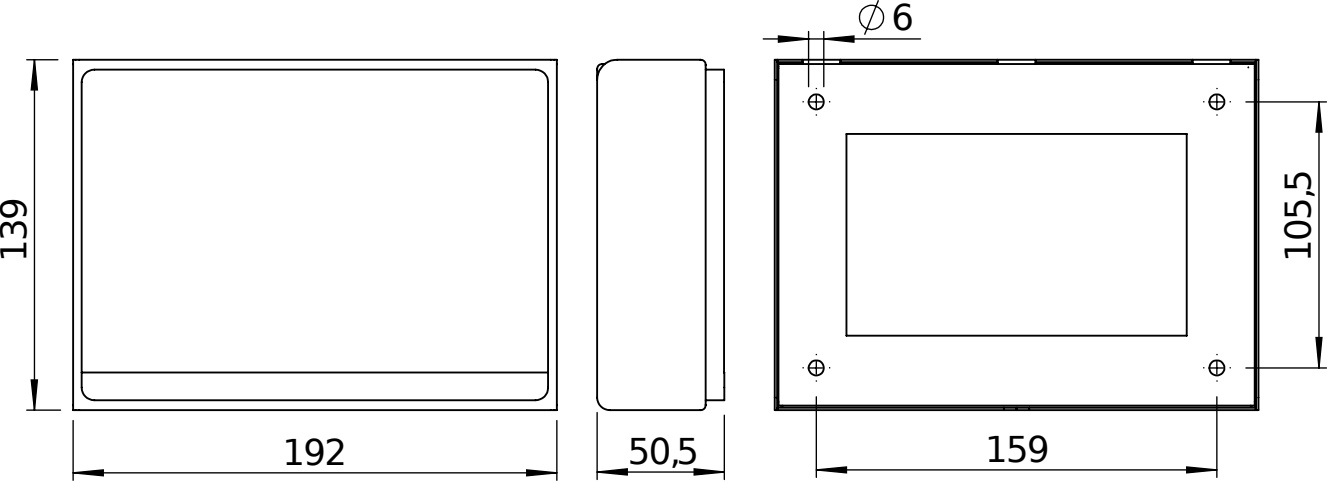
∅6
139
105,5
192
50,5
159